LA SÉRIE TT20/TT21 SPÉCIFICATIONS TECHNIQUES

TT20

Dimensions du foyer L x P: 340/271 Poids en kg: 116

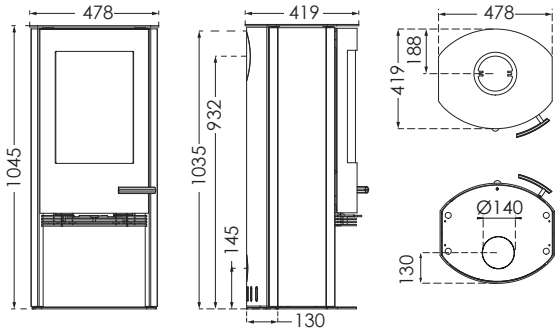

TT20R/TT21R/TT21RL/TT21RH

Dimensions du foyer L x P: 340/271
Poids en kg: 117/126/121/128

*Valable pour les modèles : TT21R/TT21RL /TT21RH

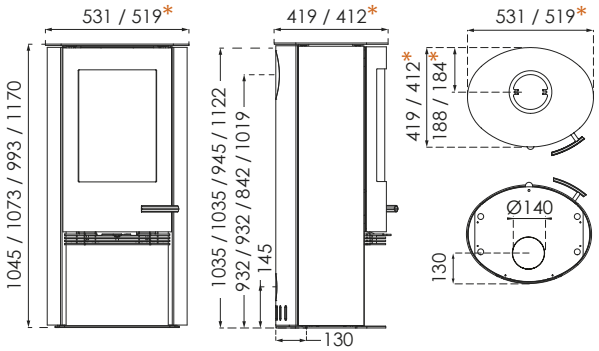

TT21RS**/TT21RHS

Dimensions du foyer L x P: 340/271
Poids en kg: 174/181

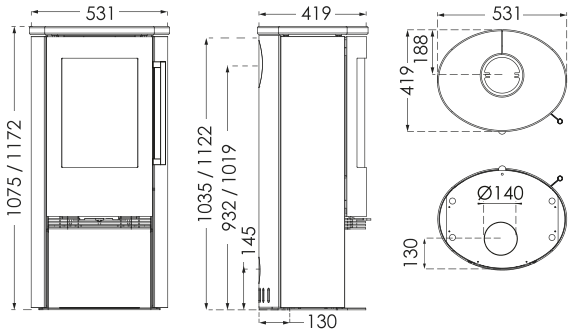

TT21RS-HST***

Dimensions du foyer L x P: 340/271 Poids en kg: 265

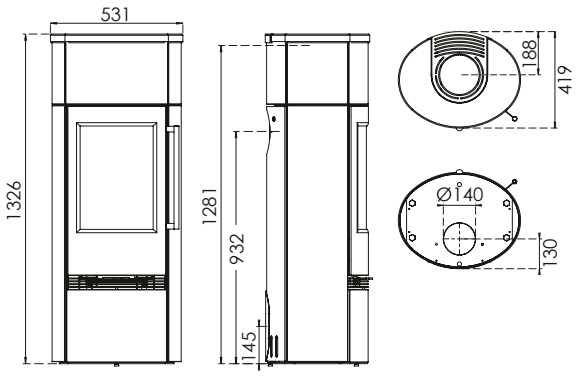

TT21RS: TT21RS-WH, Pierre en grès/ TT21RS Grey, Pierre en grès/ TT21RS Black, Pierre Peinte / TT21RS, Pierre ollaire matte / TT21RS Pierre ollaire “marbrée”

***TT21RS-HST:** TT21RS-HST, Pierre ollaire matte / TT21RS-HST Pierre ollaire “marbrée”

Attention ! La hauteur est toujours indiquée sans les pieds.

LA SÉRIE TT20/TT21 SPÉCIFICATIONS TECHNIQUES

TT20BAZIC

Dimensions du foyer L x P: 340/271 Poids en kg: 99

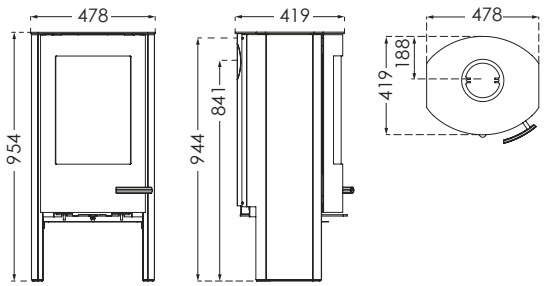

TT20BAZIC R

Dimensions du foyer L x P: 340/271 Poids en kg: 99

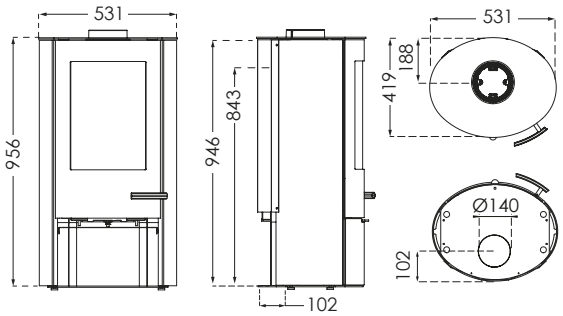

TT21RHS-HST

Dimensions du foyer L x P: 340/271 Poids en kg: 272

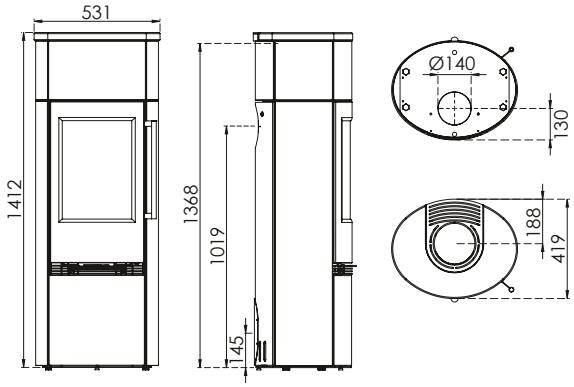

TT21RHT

Dimensions du foyer L x P: 340/271
Poids en kg: 145 + 48 kg Powerstone

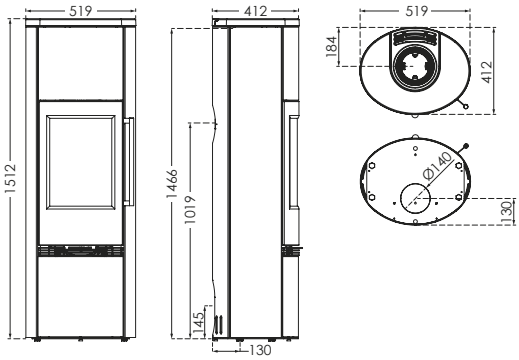

DISTANCE DE SÉCURITÉ MINI AUX MATÉRIAUX INFLAMMABLES LA SÉRIE TT20/TT21

AVEC RACCORDEMENT NON ISOLÉ

TT20 + TT20BAZIC + TT20R + TT20BAZIC R + TT21R + TT21RS + TT21RL + TT21RH + TT21RHS + TT21RHT

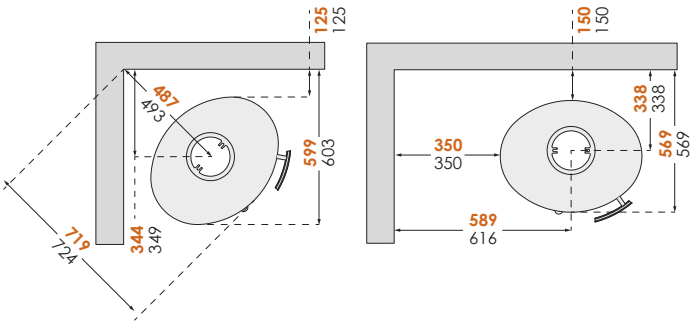

AVEC RACCORDEMENT/CONDUIT ISOLÉ

TT20 + TT20BAZIC + TT20R + TT20BAZIC R + TT21R + TT21RS + TT21RL + TT21RH + TT21RHS + TT21RHT

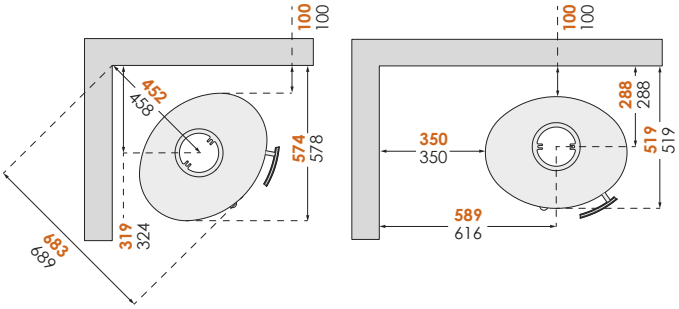

Pour écarter le risque de décoloration des surfaces peintes et traitées, TermaTech recommande de garder la même distance avec le matériau combustible qu'avec le matériau non combustible. Cette distance accroît aussi la convection elle-même autour du poêle et facilite en même temps le nettoyage. ATTENTION ! : Toutes les distances se rapportent uniquement à l'écart requis entre le poêle et les matériaux inflammables. Il n'est pas tenu compte des exigences nationales relatives à l'utilisation de conduits et à leur distance des matériaux inflammables.

Attention ! La hauteur est toujours indiquée sans les pieds.