TermaTech

TERMATECH BIOFIRES

UNENDLICHE GESTALTUNGSMÖGLICHKEITEN

Viele Wünsche Individuelle Lösungen

Der Kamin ohne Schornstein eröffnet neue Möglichkeiten, den faszinierenden Zauber der Wärme und des Feuers zu genießen. Egal ob im Haus, in der Wohnung oder im Ferienhaus, unser Biokamin schafft die richtige Atmosphäre - sicher und ökologisch.

Da er weder viel Platz benötigt noch an einen Schornstein angeschlossen werden muss, kann er fast überall im Haus aufgestellt werden.

Die Möglichkeiten sind endlos. Alle Arten von Design, Einrichtungen oder Einbauten sind geeignet.

NIBE GROUP MEMBER

DANISH DESIGN

WAS IST EIN BIOKAMIN?

Im Gegensatz zu normalen Kaminen und Öfen brennt ein Biokamin mit Hilfe von Bioethanol.
Unser Bioethanol wird ausschließlich aus natürlichen Pflanzenabfällen hergestellt. Das bedeutet eine nahezu 100 % saubere Verbrennung, bei der kein Rauch, keine Asche, kein Ruß und keine Partikel entstehen.
Die einzigen Abfallprodukte sind etwas Wasser, Wärme und eine minimale Menge an Kohlendioxid. Daher muss der Biokamin nicht an einen Schornstein angeschlossen werden, was ihn zu einer guten Alternative zu herkömmlichen Kaminen macht.
Der Biokamin hat den Vorteil, dass er überall im Haus platziert werden kann, wo man eine warme und gemütliche Atmosphäre schaffen möchte. Sie müssen sich nur entscheiden, ob er als Einbaukamin, als Bodenkamin oder als Raumteiler eingesetzt wird.

Ein Biokamin benötigt nicht viel Platz. Daher ist es möglich, ihn in jede Art von Raum oder Situation zu installieren.
Je nach Größe des Brenners und seiner Leistung gibt er eine angenehme Wärme an den Raum ab. Die einzige Voraussetzung ist, dass er eine ausreichende Menge an Luft erhält, die für die Verbrennung notwendig ist und an die Größe des Raumes angepasst werden muss.

Installationsfreundlich
Ein Biokamin kann auf den Boden gestellt oder in eine Wand eingebaut werden.
Sie können ihn für Ihren Neubau einsetzen oder in Ihrem Altbau eine gemütliche Atmosphäre schaffen. Ob Villa oder kleine Stadtwohnung- hier setzt nur Ihre Phantasie die Grenzen.

Für die Installation eines Biokamins sind keine Genehmigungen oder Zulassungen erforderlich. Es ist nur wichtig, die Anweisungen bezüglich der Sicherheitsabstände für brennbare Materialien zu beachten.
Wenn Sie dazu in der Lage sind, können Sie die Installation selbst vornehmen oder einen unserer Händler mit den Arbeiten beauftragen.

Einbauteil “6 in 1”, hier als Tunnelkamin

Ein Einbau-Biokamin besteht aus 3 Elementen

- 1 Aufbau
- 1 Einbauteil
- 1 Brenner

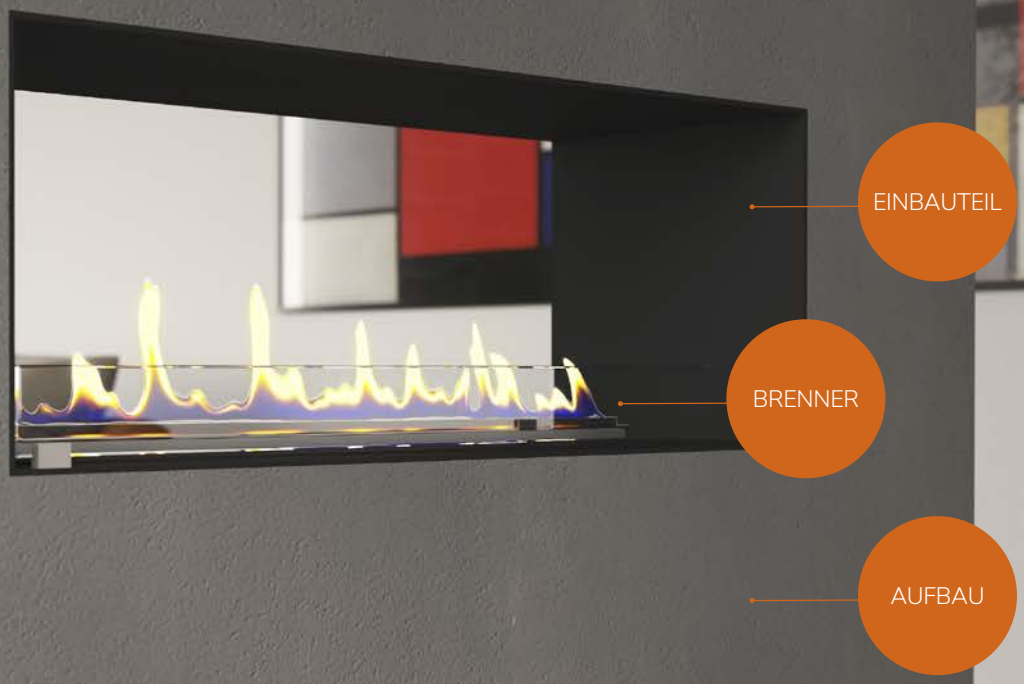

AUFBAU

Das Einbauteil wird in einem Aufbau montiert, der aus nicht brennbarem Material - wie Kalziumsilikat, Ziegelstein, Leichtbeton oder Gasbeton - hergestellt ist. Sie entscheiden über die Gestaltung und Planung des Aufbaus: Raumteiler mit einem eingebauten Regal für Wein oder Bücher? Ein traditioneller Kamin oder ein Tunnelkamin mit Öffnungen auf beiden Seiten? Die Möglichkeiten sind endlos.

Wenn der Aufbau montiert ist, kann er lackiert oder mit allen möglichen Beschichtungen versehen werden. Fragen Sie Ihren Händler um Rat.

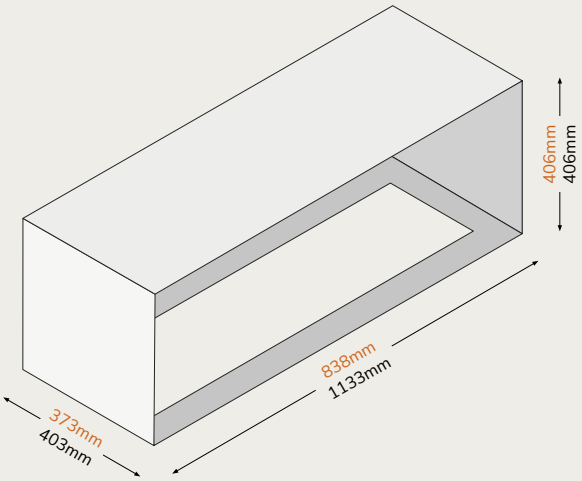

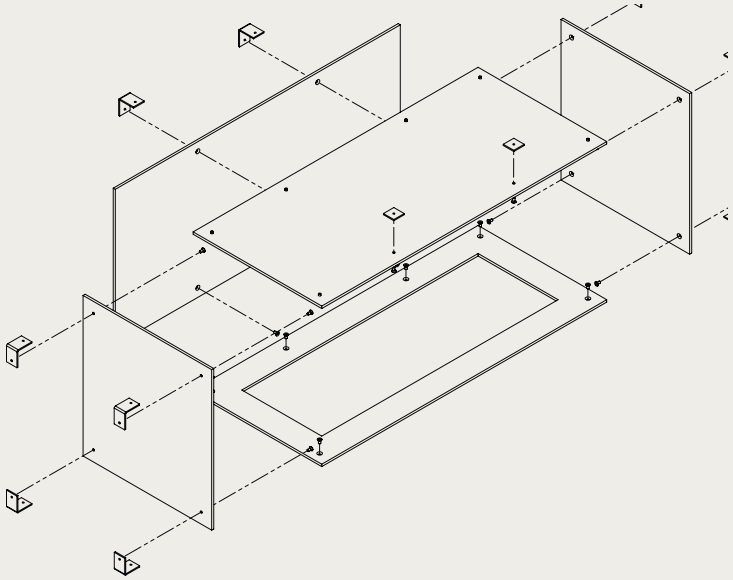

Einbauteil “6 in 1” 70
Einbauteil ”6 in 1” 99

EINBAUTEIL

Für unsere Brenner haben wir ein intelligentes “6 in 1”-Einbauteil entwickelt. Das Einbauteil ist aus 6 mm schwarz pulverbeschichtetem Stahl gefertigt, was ihm ein echtes und exklusives “Kamin”-Erscheinungsbild verleiht. Mit dem “6 in 1”-Einbauteil können Sie 6 verschiedene Looks erzielen. Der Einbausatz enthält alle Komponenten, die benötigt werden, um alle 6 Designs zu erstellen - schnell und einfach. Zusätzlich können Sie ein Glas-Set wählen, das 2 kurze und 2 lange dekorative Glasscheiben enthält, die dem Feuer eine exklusive Kontur verleihen, sowie praktische Magnetclips für die Glasscheiben.

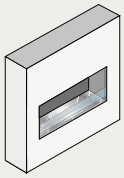
1 Seite

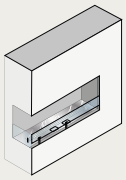
2 linke Seiten

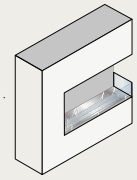
2 rechte Seiten

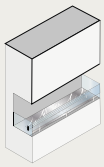
3 Seiten

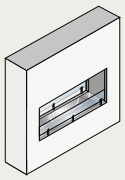
Tunnel

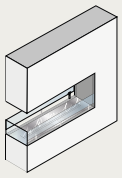
Raumtrenner

Einbauteil “6 in 1”, hier als Tunnelkamin

Einbauteil “6 in 1”, hier als Kamin mit 2 Seiten mit linksseitiger Öffnung

BRENNER

Wir bieten 2 Typen von Biobrennern an - manuell (Bio) und automatisch (BioTronic).

Die manuellen Brenner (Bio 70 und 99) zeichnen sich aus durch:

- Keramischer Kern, der Bioethanol absorbiert.
- Eingebaute Sicherung - Befüllung ist nur bei ausgeschaltetem Brenner möglich.
- Stabile und wirtschaftliche Verbrennung.
- Manuelle Zündung.
- Manuelle Befüllung.
- 2 Größen.
- Gefertigt in Edelstahl.

Die automatischen Brenner (BioTronic 70 und 99) zeichnen sich aus durch:

- Verbrennung mit BEV-Technologie (Burning Ethanol Vapours). Das bedeutet, dass das Bioethanol vorgewärmt wird, bevor es das Verbrennungsrohr erreicht, so dass die Mischung zwischen dem Feuer und dem Bioethanol optimal wird. Dies führt zu einer besseren Ausnutzung des Bioethanols und zu einer saubereren Verbrennung.
- Die Verbrennung wird durch 4 Sicherheitssensoren ständig überwacht und gesteuert.
- Die Zündung erfolgt mit Hilfe einer Zündkerze, die über die Fernbedienung oder das Bedienfeld versorgt wird.
- Die Flammenhöhe kann über die Fernbedienung oder das Bedienfeld eingestellt werden.
- Inklusive Fernbedienung.
- Die Befüllung erfolgt über eine patentierte elektronische Pumpe und wird über Sicherheitssensoren gesteuert - also ohne das Risiko einer Überfüllung oder Leckage.
- Keine Verbindung zwischen dem Bioethanoltank und der Flamme.
- 100% sicher zu befüllen, einzuschalten und zu benutzen.
- 2 Größen.

BIOTRONIC 70 UND 99

1: Brennstofftank mit Füllstandsensor

2: Brennstoffpumpe

3: Mikroprozessor

4: Bioethanol-Vorwärmer/Zerstäuber

5: Verbrennungsrohr

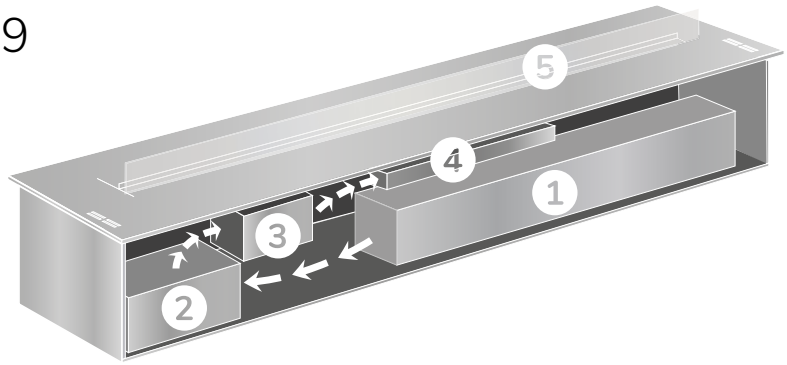

SICHERHEIT - 4 ÜBERWACHUNGSSENSOREN

Das Design und die Technik des BioTronic garantieren eine stabile und gleichmäßige Flamme während des gesamten Verbrennungsprozesses. Um ein Höchstmaß an Sicherheit und Komfort zu gewährleisten, wurde der BioTronic mit nicht weniger als 4 Sensoren ausgestattet. Diese Sensoren sind direkt mit dem Mikroprozessor verbunden, so dass jede Störung während des Betriebs sofort erkannt wird.

BioTronic ist also ein vollautomatisches Produkt, das maximalen Komfort und Sicherheit garantiert. Unsere Technologie ermöglicht die vollständige Kontrolle über einen ökologischen, sauberen und dekorativen Kamin ohne Schornstein.

Für eine einfache und intuitive Bedienung verfügt der BioTronic über ein Bedienfeld, das sich unter einem beweglichen Element befindet. Mit einem Knopfdruck schaltet er sich ein und regelt die Flammenhöhe zwischen Standard- und Öko-Modus. Alternativ können Sie auch die Fernbedienung verwenden.

Einfacher geht's nicht.

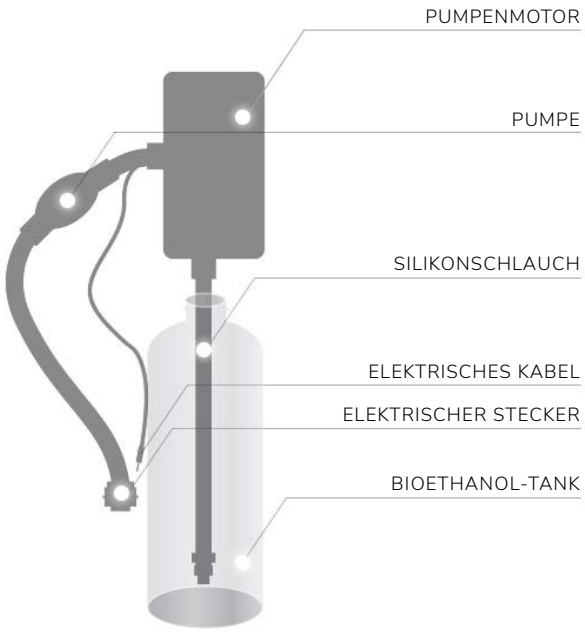

INTELLIGENTES FÜLLSYSTEM

Das intelligente Füllsystem macht das Befüllen einfach und effektiv, ohne die Möglichkeit menschlicher Fehler. Die mitgelieferte spezielle Brennstoffpumpe kommuniziert über das elektrische Kabel direkt mit dem Mikroprozessor. Der Pumpenschlauch wird mit einer Klickmuffe direkt an den Tank angeschlossen.

Dadurch wird das Risiko von Leckagen und Überfüllung des Tanks minimiert. Das macht den BioTronic zur sichersten Wahl.

BIOTRONIC 70 UND BIOTRONIC 99

- KEIN SCHORNSTEIN
- EINFACH UND SICHER IN DER ANWENDUNG
- PATENTIERTE BEV TECHNOLOGY
- INKLUSIVE AUTOMATISCHER FÜLLPUMPE
- KEINE ASCHE, RAUCH ODER GERUCH
- BIOETHANOL - ÖKOLOGISCH
- EINFACHE INSTALLATION
- UNENDLICHE EINRICHTUNGS-MÖGLICHKEITEN

- FERNSTEUERUNG
- 2 FLAMMENHÖHEN

Einbauteil “6 in 1”, hier als Raumteiler

BEV TECHNOLOGY™ (BURNING ETHANOL VAPOURS) - FORTSCHRITTLICHSTE TECHNOLOGIE

Die patentierte BEV Technology™ und unser intelligenter BioTronic-Brenner gehören zu den fortschrittlichsten Produkten auf dem Markt. Der fortschrittliche Mikroprozessor überwacht und steuert die Verbrennung und sorgt zusammen mit dem Design des Brenners für eine effektive und sichere Funktion.

Diese innovative Technologie führt zu einer sehr sauberen, sicheren und effizienten Verbrennung und hebt den BioTronic damit auf ein ganz neues Niveau, ohne unerwünschte Rückstände wie Rauch, Geruch, Ruß und Asche.

BIOETHANOL

Ein Biokamin verwendet Bioethanol zur Verbrennung. Mit unserem Bioethanol erhalten Sie schöne natürliche goldene Flammen. Unser Bioethanol wird aus 100 % natürlichen Pflanzenresten hergestellt.

Bei der Verbrennung von Bioethanol entstehen weder Ruß, Rauch noch Asche, und die Auswirkungen auf die Umwelt sind völlig neutral. Unser Bioethanol ist von höchster Qualität, wir empfehlen Ihnen, nur diese Art von Ethanol in unseren Brennern zu verwenden. Minderwertige Produkte können sich nachteilig auswirken (siehe Garantiebedingungen).

Andere Arten von Bioethanol können schlechten Geruch verursachen und im schlimmsten Fall den Brenner beschädigen. Es ist wichtig, dass dem Bioethanol nichts zugesetzt wird, wie z. B. Parfüm oder Aromen.

Die sauberste Verbrennung
Kein Rauch, Asche, Ruß oder unangenehme Gerüche während des Brennvorgangs. Die einzigen Verbrennungsrückstände sind Wärme, Wasserdampf und eine minimale Menge an CO_2.

Das freigesetzte CO_2 wird von den Pflanzen beim Wachsen wieder aufgenommen, so dass sich Bioethanol als CO_2-neutraler Brennstoff erweist.

Schöne natürliche Flammen
Genießen Sie die magische Atmosphäre, die durch die schwebenden gelben Flammen entsteht.

Kein Schornstein
Da die Verbrennung keine nennenswerten Rückstände oder Dämpfe freisetzt, ist kein Rauchfang erforderlich.

BIOTRONIC 70 UND 99 (AUTOMATISCHER BRENNER)

BIOTRONIC 70

Heizleistung	max. 4,4 kW
Tankvolumen	1.9 L
Brenndauer	max. 4,5 Stunden im Öko-Modus
Gewicht	12,3 kg
Strom	230 V
Raumvolumen	min. 44 m³

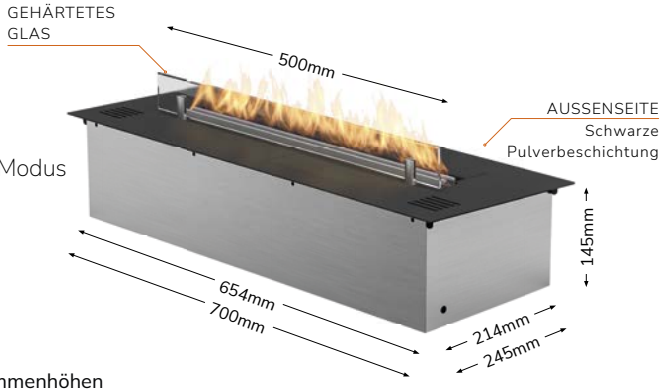

INKLUSIVE FERNBEDIENUNG

Intelligentes Füllsystem

2 Flammenhöhen

BIOTRONIC 99

Heizleistung	max. 7,0 kW
Tankvolumen	5,5 L
Brenndauer	max. 10 Stunden im Öko-Modus
Gewicht	27,5 kg
Strom	230 V
Raumvolumen	min. 70 m³

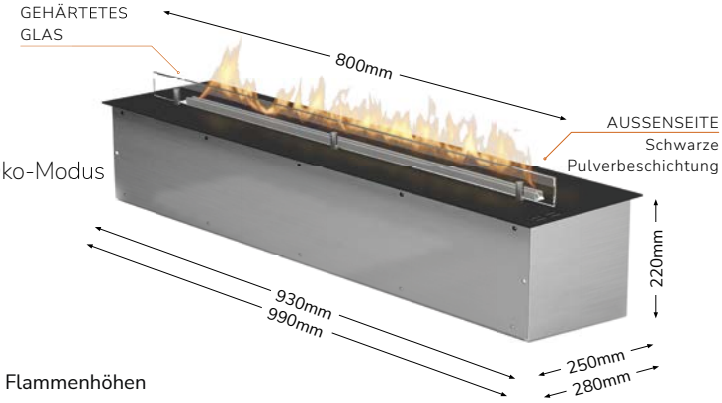

INKLUSIVE FERNBEDIENUNG

Intelligentes Füllsystem

2 Flammenhöhen

BIO 70 UND 99 (MANUELLER BRENNER)

BIO 70

Heizleistung	max. 5,0 kW
Tankvolumen	3 L
Brenndauer	4 Stunden
Gewicht	19,5 kg
Raumvolumen	min. 44 m³

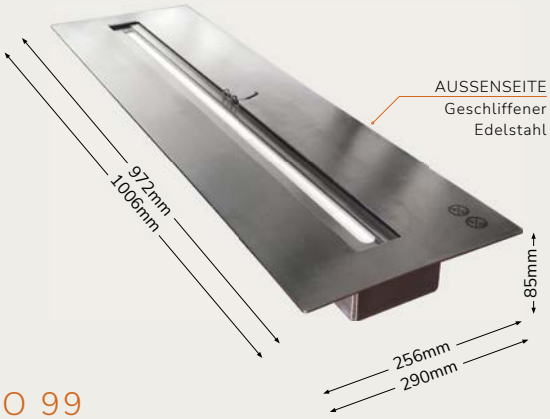

BIO 99

Heizleistung	max. 7,0 kW
Tankvolumen	4 L
Brenndauer	4,5 Stunden
Gewicht	30 kg
Raumvolumen	min. 70 m³

HÄNDLER

Überarbeitungen und Druckfehler vorbehalten. Layout & Grafik-Produktion: GraphicHouse.dk.